SMART

REF: 25581

Tanque bajo BTW con mecanismo de doble pulsador 4,5/3 litros.

PVP: **167,0 €**

REF. 25581

COLORES / ACABADOS

01
Blanco

ARTÍCULOS

Ref.	Producto/Conjunto	Medidas	€/u
25581	Tanque bajo BTW de doble pulsador 4,5/3 litros		**167,0 €**

INFORMACIÓN DE PRODUCTO

Características
Tanque bajo BTW con tapa y mecanismo de doble pulsador 4,5/3 litros. Alimentación inferior izquierda. / 10,9 kg. / 24 unidades palet.
Garantía
Los productos Gala estan garantizados ante cualquier defecto de fabricación, desde la fecha de adquisición del producto, siempre y cuando la instalación haya sido efectuada de acuerdo con las instrucciones de instalación de Gala y, aplicando la normativa en vigor para instalaciones electricas y de saniamiento, por personal autorizado. Los periodos de garantía para porcelana sanitaria son 5 años.
Instalación
Ver manuales de instalación

Certificaciones
La calidad en Gala es una constante para garantizar las caracteristicas técnicas, estéticas y las prestaciones de nuestros productos. Ver certificados de calidad del producto.
Mantenimiento
La limpieza se realizará preferentemente con detergente liquido y un cepillo o esponja. No rascar con cuchillas o estropajos de acero. Cada seis meses es recomendable, comprobar las juntas de los desagües y verificar que estos no gotean.

AMBIENTE

DIBUJOS TÉCNICOS

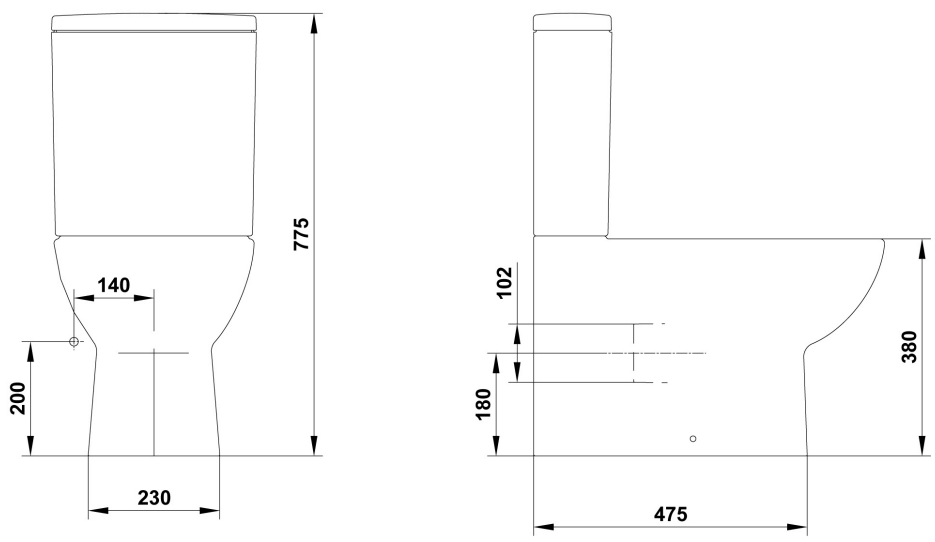

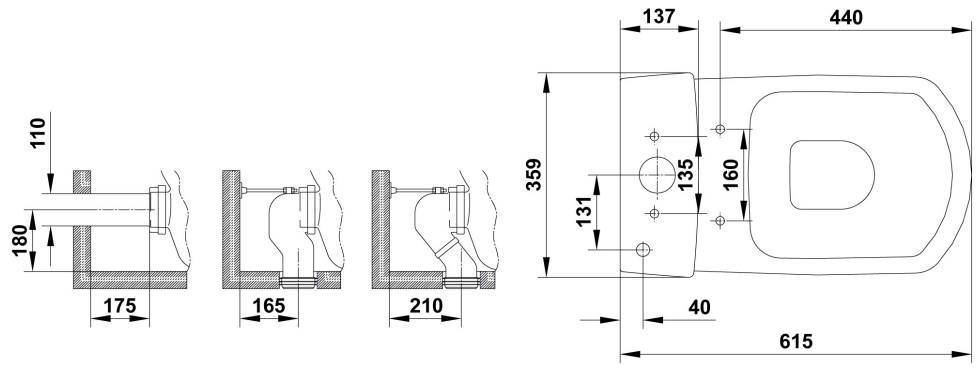

DESCARGAS

2D

117.6 KB	- Técnico (.AI)
170.42 KB	- Técnico (.DWG)
1.23 MB	- Técnico (.DXF)
131.56 KB	- Técnico (.PDF)