EMMA SQUARE

Lavabo compact 55x35 cm.

REF: 27005

Lavabo compact de 55 cm, con rebosadero, juego de fijación y embellecedor.

Grifería no incluida.

PVP: **119,5 €**

REF. 27005

COLORES / ACABADOS

01
Blanco

ARTÍCULOS

Ref.	Producto/Conjunto	Medidas	€/u
27005	Lavabo con juego de fijación	55 x 35 cm	**119,5 €**
	Opciones		
27432	Semipedestal con juego de jijación		**79,0 €**
27430	Pedestal		**88,5 €**

INFORMACIÓN DE PRODUCTO

Características
Lavabo Emma Square de 55 x 35 cm. compact. con rebosadero y juego de fijación. / 14 kg. / 32 unidades palet. Posibilidad de instalación mural o sobre-encimera. Combinable con muebles Emma.
Información de utilidad
Los lavabos Emma Square se suministran con embellecedor para rebosadero.
Garantía
Los productos Gala estan garantizados ante cualquier defecto de fabricación, desde la fecha de adquisición del producto, siempre y cuando la instalación haya sido efectuada de acuerdo con las instrucciones de instalación de Gala y, aplicando la normativa en vigor para instalaciones electricas y de saneamiento, por personal autorizado. El periodo de garantía para porcelana sanitaria es de 5 años.
Instalación
Ver manuales de instalación

Certificaciones
La calidad en Gala es una constante para garantizar las caracteristicas técnicas, estéticas y las prestaciones de nuestros productos. Ver certificados de calidad del producto.
Mantenimiento
La limpieza se realizará preferentemente con detergente liquido y un cepillo o esponja. No rascar con cuchillas o estropajos de acero. Cada seis meses es recomendable comprobar las juntas de los desagües y verificar que éstos no gotean.

AMBIENTE

COMPLEMENTOS

SUGERENCIAS

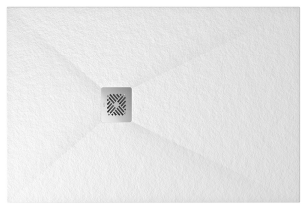

DIBUJOS TÉCNICOS

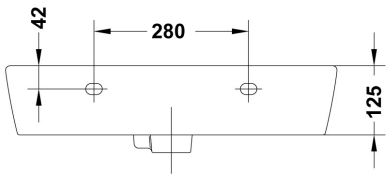

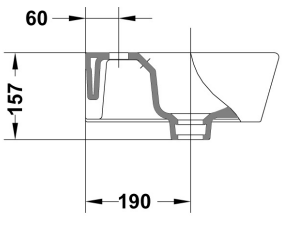

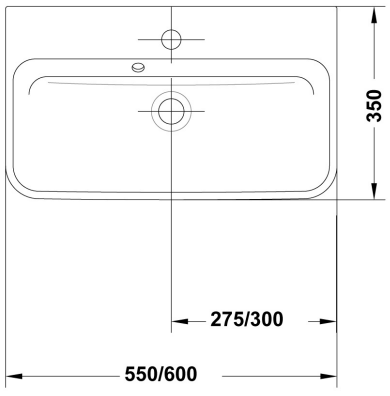

DESCARGAS

2D

79.09 KB	Lavabo compact 55x35 cm. - Técnico (.AI)
67.07 KB	Lavabo compact 55x35 cm. - Técnico (.DWG)
447.2 KB	Lavabo compact 55x35 cm. - Técnico (.DXF)
93.95 KB	Lavabo compact 55x35 cm. - Técnico (.PDF)
31.76 KB	Lavabo compact 55x35 cm. - Alzado (.DWG)
29.8 KB	Lavabo compact 55x35 cm. - Alzado (.DXF)
31.61 KB	Lavabo compact 55x35 cm. - Lateral (.DWG)
29.46 KB	Lavabo compact 55x35 cm. - Lateral (.DXF)
35.13 KB	Lavabo compact 55x35 cm. - Planta (.DWG)
41.43 KB	Lavabo compact 55x35 cm. - Planta (.DXF)

3D

517.87 KB	Lavabo compact 55x35 cm. - 3D (.DWG)

bimobject

ArchiCAD	
Revit	

VÍDEOS