STREET SQUARE

Inodoro 64x35 cm.

REF: 05120

Inodoro para tanque bajo que combina líneas curvas y rectas, de manera que cualquier estilo de decoración gana sutilmente un toque de elegancia.

Precio total conjunto incluye: Inodoro para tanque bajo, tanque completo y asiento fijo Slim.

PVP: **154,5 €**

PVP Conjunto: **317,5 €**

REF. 05120

COLORES / ACABADOS

01
Blanco

SUGERENCIAS

ARTÍCULOS

Ref.	Producto/Conjunto	Medidas	€/u
	Inodoro para tanque bajo		
05120	Inodoro salida dual	64 x 35 cm	**154,5 €**
05545	Tanque bajo con doble pulsador 4,5/3 litros. Alimentación lateral		**111,5 €**
51326	Asiento fijo Slim		**51,5 €**
		PVP Conjunto	**317,5 €**
	Opciones		
05540	Tanque bajo con doble pulsador 4,5/3 litros. Alimentación inferior izq.		**111,5 €**
51322	Asiento fijo		**51,5 €**
51323	Asiento caida amortiguada		**85,5 €**
51327	Asiento con caída amortiguada Slim		**85,5 €**
	Componentes/Instalación		
50463	Codo curvo para inodoro salida vertical. Recomendada instalación con varilla. Varilla no incluida.		**27,2 €**

INFORMACIÓN DE PRODUCTO

Características
Inodoro de 60 x 35 cm. con salida dual y juego de anclaje. /21,5 Kg./ 24 unidades palet. Para instalación con salida vertical es necesario codo. (Para adaptar a distancia a pared de 210 mm. / ref.: 50463). Para instalación con salida horizontal no es necesario codo.

Garantía
Los productos Gala estan garantizados ante cualquier defecto de fabricación, desde la fecha de adquisición del producto, siempre y cuando la instalación haya sido efectuada de acuerdo con las instrucciones de instalación de Gala y, aplicando la normativa en vigor para instalaciones electricas y de saneamiento, por personal autorizado. El periodo de garantía para porcelana sanitaria es de 5 años.

Instalación
Ver manuales de instalación

Certificaciones
La calidad en Gala es una constante para garantizar las caracteristicas técnicas, estéticas y las prestaciones de nuestros productos. Ver certificados de calidad del producto.

Mantenimiento
La limpieza se realizará preferentemente con detergente liquido y un cepillo o esponja. No rascar con cuchillas o estropajos de acero. Cada seis meses es recomendable comprobar las juntas de los desagües y verificar que éstos no gotean.

AMBIENTE

DIBUJOS TÉCNICOS

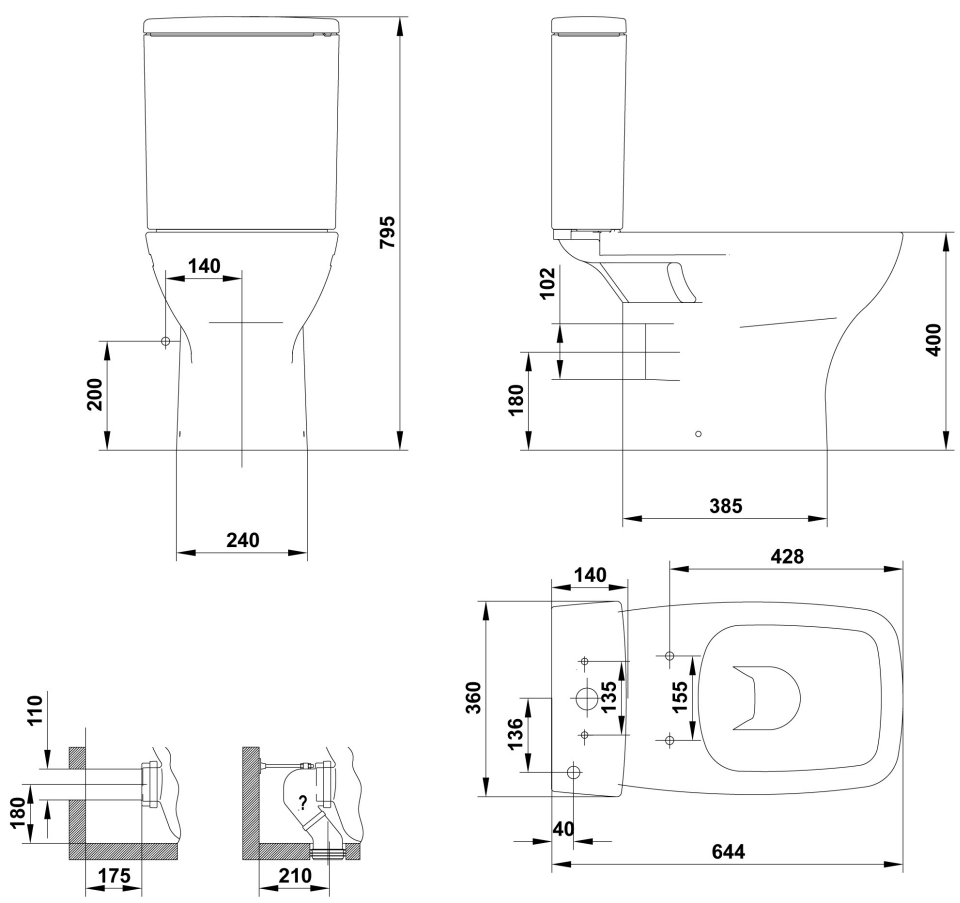

DESCARGAS

2D

151.76 KB	Inodoro 64x35 cm. - Técnico (.AI)
253.45 KB	Inodoro 64x35 cm. - Técnico (.DWG)
1.54 MB	Inodoro 64x35 cm. - Técnico (.DXF)
165.44 KB	Inodoro 64x35 cm. - Técnico (.PDF)

3D

5.68 MB	Inodoro 64x35 cm. - 3D (.DWG)

bimobject

ArchiCAD	
Revit	