ALBUS

Lavabo de sobre-encimera 45x45 cm.

REF: 10221

Lavabo cuadrado de sobre-encimera sin rebosadero de líneas sencillas sin orificio de grifería

Grifería no incluida.

PVP: **162,5 €**

REF. 10221

COLORES / ACABADOS

01
Blanco

ARTÍCULOS

Ref.	Producto/Conjunto	Medidas	€/u
10221	Lavabo de sobre-encimera cuadrado sin orificio de grifería	45 x 45 cm	**162,5 €**
	Opciones		
10215	Lavabo de sobre-encimera rectangular esmaltado por los cuatro lados	60 x 45 cm	**192,5 €**
10217	Lavabo de sobre-encimera rectangular sin orificio de grifería	60 x 45 cm	**192,5 €**
10219	Lavabo de sobre-encimera cuadrado esmaltado por los cuatro lados	45 x 45 cm	**162,5 €**

INFORMACIÓN DE PRODUCTO

Características
Lavabo Albus de 45x45 cm sin rebosadero. Sin orificio de grifería. Esmaltado por los cuatro lados. / 14 kg / 32 unidades palet.

Información de utilidad
Los lavabos de sobre-encimera se transforman en un mundo apasionante de las formas que se apoderan de las piezas, trazando lineas curvas, rectas u ovaladas, permitiendo imaginar espacios sensuales, elegantes y modernos. Contornos y angulos que se redondean creando suaves formas que se adaptan a diferentes estilos y ambientes.

Garantía
Los productos Gala estan garantizados ante cualquier defecto de fabricación, desde la fecha de adquisición del producto, siempre y cuando la instalación haya sido efectuada de acuerdo con las instrucciones de instalación de Gala y, aplicando la normativa en vigor para instalaciones electricas y de saneamiento, por personal autorizado. El periodo de garantía para porcelana sanitaria es de 5 años.

Instalación
Ver manuales de instalación

Certificaciones
La calidad en Gala es una constante para garantizar las caracteristicas técnicas, estéticas y las prestaciones de nuestros productos. Ver certificados de calidad del producto.

Mantenimiento
La limpieza se realizará preferentemente con detergente liquido y un cepillo o esponja. No rascar con cuchillas o estropajos de acero. Cada seis meses es recomendable comprobar las juntas de los desagües y verificar que éstos no gotean.

AMBIENTE

COMPLEMENTOS

SUGERENCIAS

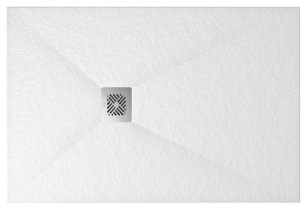

DIBUJOS TÉCNICOS

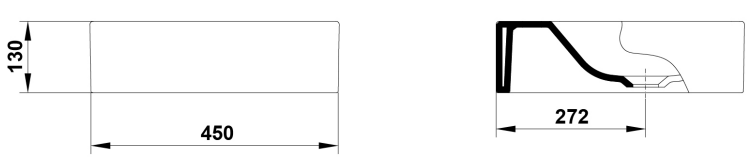

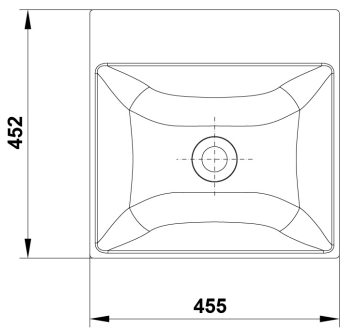

DESCARGAS

2D

98.06 KB	Lavabo de sobre-encimera 45x45 cm. - Técnico (.AI)
61.19 KB	Lavabo de sobre-encimera 45x45 cm. - Técnico (.DWG)
377.71 KB	Lavabo de sobre-encimera 45x45 cm. - Técnico (.DXF)
103.67 KB	Lavabo de sobre-encimera 45x45 cm. - Técnico (.PDF)