MID

Inodoro 60x36 cm.

REF: 40160

Inodoro BTW, espalda completa a pared, salida dual H/V (incluye codo para salida V), tanque con doble pulsador 4,5/3 l y opción de asiento con caída amortiguada. Un diseño avanzado, funcional y con estilo.

Precio total conjunto incluye: inodoro para tanque bajo BTW, tanque completo y asiento fijo.

PVP: **263,0 €**

PVP Conjunto: **436,0 €**

REF. 40160

COLORES / ACABADOS

01
Blanco

ARTÍCULOS

Ref.	Producto/Conjunto	Medidas	€/u
	Inodoro para tanque bajo BTW		
40160	Inodoro BTW salida dual con juego de anclaje. Incluye codo de instalación para salida vertical	60 x 36 cm	**263,0 €**
40540	Tanque bajo con tapa y mecanismo de doble pulsador 4,5/3 litros. Alimentación inferior izquierda.		**117,5 €**
51700	Asiento fijo. Bisagras cromadas.		**55,5 €**
		PVP Conjunto	**436,0 €**
	Opciones		
40545	Tanque bajo con tapa y mecanismo de doble pulsador 4,5/3 litros. Alimentación lateral.		**117,5 €**
51701	Asiento con caida amortiguada		**93,5 €**

INFORMACIÓN DE PRODUCTO

Características
Inodoro BTW de 60x36 cm. salida dual y juego de anclaje. / 34 kg. / 24 unidades palet. Incluye codo de instalación para salida vertical (para adaptar a distancia a pared de 210 mm.) Para instalación con salida horizontal no es necesario codo.
Garantía
Los productos Gala estan garantizados ante cualquier defecto de fabricación, desde la fecha de adquisición del producto, siempre y cuando la instalación haya sido efectuada de acuerdo con las instrucciones de instalación de Gala y, aplicando la normativa en vigor para instalaciones electricas y de saneamiento, por personal autorizado. El periodo de garantía para porcelana sanitaria es de 5 años.
Instalación
Ver manuales de instalación

Certificaciones
La calidad en Gala es una constante para garantizar las caracteristicas técnicas, estéticas y las prestaciones de nuestros productos. Ver certificados de calidad del producto.
Mantenimiento
La limpieza se realizará preferentemente con detergente liquido y un cepillo o esponja. No rascar con cuchillas o estropajos de acero. Cada seis meses es recomendable comprobar las juntas de los desagües y verificar que éstos no gotean.

AMBIENTE

SUGERENCIAS

DIBUJOS TÉCNICOS

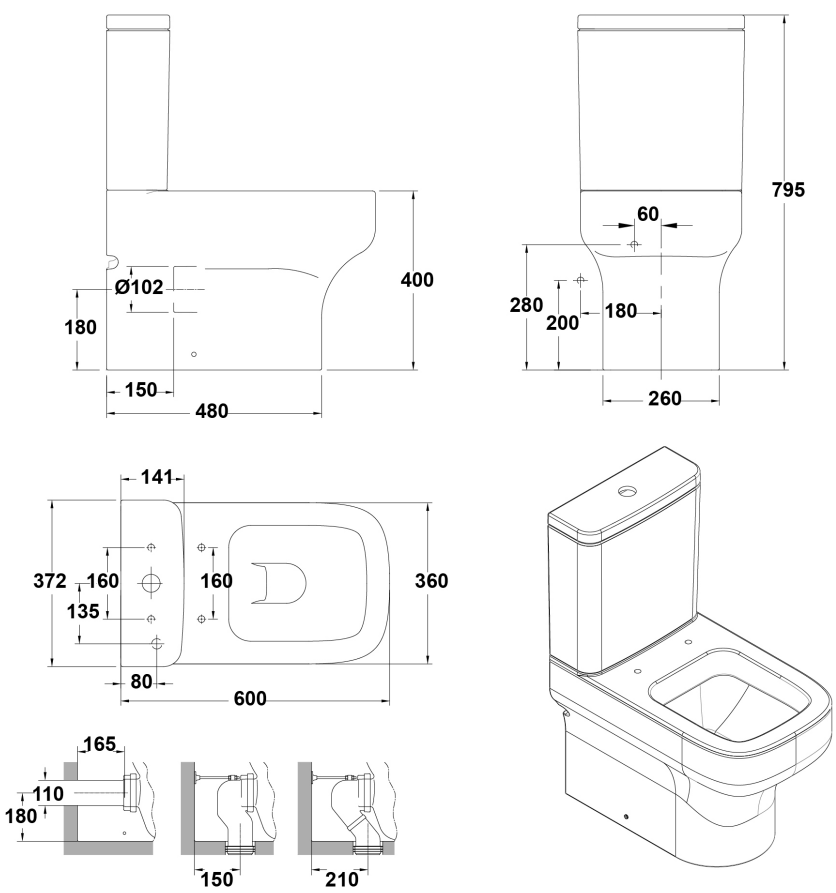

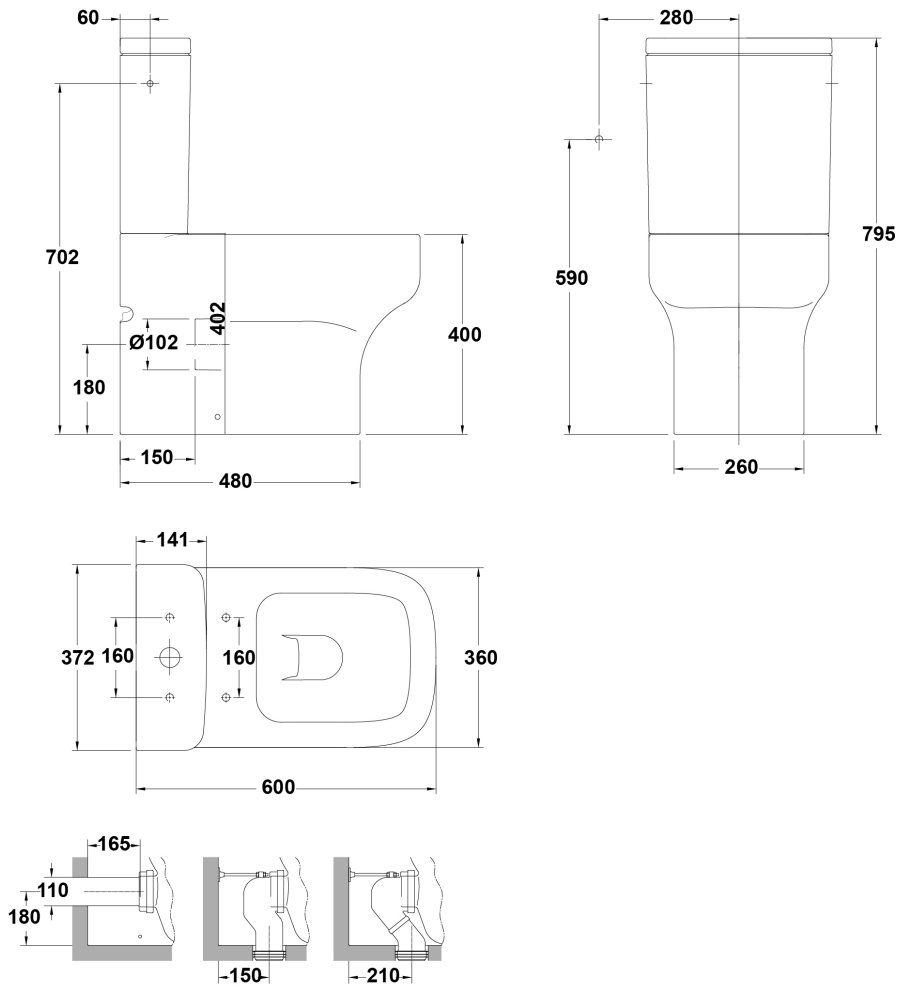

DESCARGAS

2D

266.16 KB	Inodoro 60x36 cm. - Técnico (.AI)
291.33 KB	Inodoro 60x36 cm. - Técnico (.DWG)
1.83 MB	Inodoro 60x36 cm. - Técnico (.DXF)
284.85 KB	Inodoro 60x36 cm. - Técnico (.PDF)
156.71 KB	Inodoro 60x36 cm. - Técnico (.AI)
162.25 KB	Inodoro 60x36 cm. - Técnico (.DWG)
1.11 MB	Inodoro 60x36 cm. - Técnico (.DXF)
172.01 KB	Inodoro 60x36 cm. - Técnico (.PDF)

bimobject

ArchiCAD	
Revit	

VÍDEOS