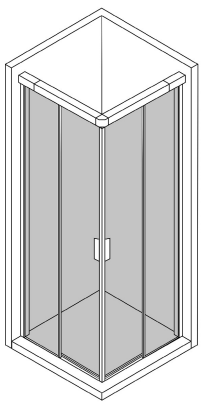

KLEVAN

Mampara para plato rectangular 100x70

REF: 89305

Mampara Klevan rectangular, sin perfilería inferior. Cristal transparente. Perfilería en aluminio anodizado con acabado en plata brillo. Puertas correderas con rodamientos ocultos y sistema de fácil extracción para limpieza. Ajustable a medida. Cumplimento de normativa: UNE-EN: 14428:2005. Altura: 195 cm.

Cristales templados de seguridad de 6 mm. en todas las hojas.
Es necesario solicitar dos referencias, correspondientes a cada lado de la mampara.

PVP: **400,0 €**

PVP Conjunto: **725,0 €**

REF. 89305

COLORES / ACABADOS

00 Sin color

SUGERENCIAS

ARTÍCULOS

Ref.	Producto/Conjunto	Medidas	€/u
	Klevan V 100 + Klevan V 70		
89305	Mampara lateral Klevan V de 100 cm.	100 x 70 x 195 cm	**400,0 €**
89300	Mampara lateral Klevan V de 70 cm.	70 x 70 x 195 cm	**325,0 €**
		PVP Conjunto	**725,0 €**
	Opciones		
89302	Mampara lateral Klevan V de 80 cm.	80 x 70 x 195 cm	**350,0 €**
89304	Mampara lateral Klevan V de 90 cm.	90 x 70 x 195 cm	**375,0 €**
89307	Mampara lateral Klevan V de 120 cm.	120 x 70 x 195 cm	**430,0 €**

INFORMACIÓN DE PRODUCTO

Características
Mampara lateral Klevan V de 100 cm. (1 segmento fijo + 1 puerta corredera). Instalación entre 2 paredes. Mampara con entrada por el vértice. Para platosrectangulares.
Garantía
Los productos Gala estan garantizados ante cualquier defecto de fabricación, desde la fecha de adquisición del producto, siempre y cuando la instalación haya sido efectuada de acuerdo con las instrucciones de instalación de Gala y, aplicando la normativa en vigor para instalaciones electricas y de saneamiento, por personal autorizado. Los periodos de garantía para este producto son 3 años.
Instalación
Ver manuales de instalación

Certificaciones
La calidad en Gala es una constante para garantizar las caracteristicas técnicas, estéticas y las prestaciones de nuestros productos. Ver certificados de calidad del producto.
Mantenimiento
Para la limpieza de superficies cromadas utilice un trapo humedo ligeramente enjabonado. No utilizar productos abrasivos ó que contengan disolventes ó ácidos. Easy-clean es un tratamiento antical, no un tratamiento de auto-limpieza, por lo que recomendamos una limpieza regular de su mampara siguiendo los consejos de mantenimiento de Gala

AMBIENTE

DIBUJOS TÉCNICOS

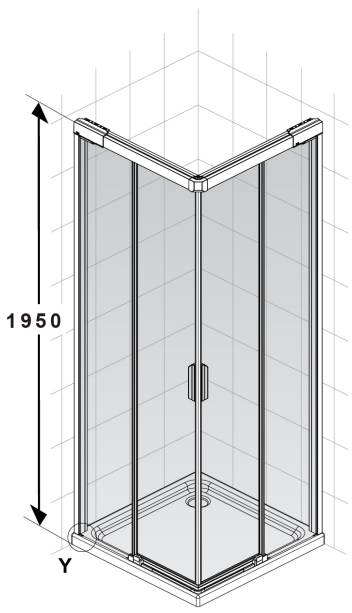

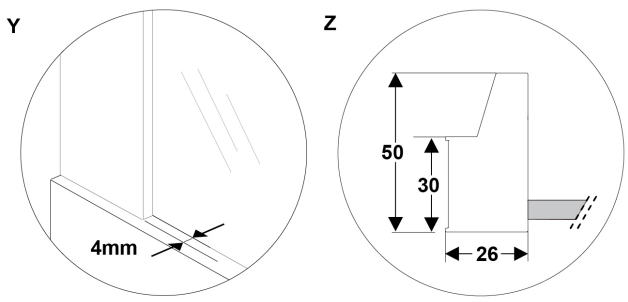

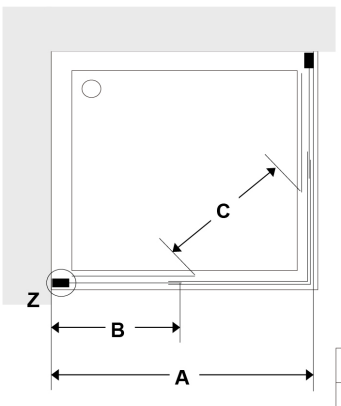

	A		B
700	Min.	670	345
	Max.	720	
750	Min.	721	370
	Max.	770	
800	Min.	771	395
	Max.	820	
850	Min.	821	420
	Max.	870	
900	Min.	871	470
	Max.	970	
1000	Min.	971	520
	Max.	1070	
1100	Min.	1071	570
	Max.	1170	
1200	Min.	1171	620
	Max.	1270	

	C	
700x700	Min.	340
	Max.	410
750x750	Min.	370
	Max.	440
800x800	Min.	410
	Max.	480
850x850	Min.	440
	Max.	510
900x900	Min.	440
	Max.	585
1000x700	Min.	435
	Max.	545
1000x750	Min.	450
	Max.	560
1000x800	Min.	460
	Max.	575
1200x700	Min.	520
	Max.	630
1200x750	Min.	530
	Max.	640
1200x800	Min.	545
	Max.	655

DESCARGAS

2D

360.67 KB	Mampara para plato rectangular 100x70 - Técnico (.AI)
407.32 KB	Mampara para plato rectangular 100x70 - Técnico (.DWG)
4.99 MB	Mampara para plato rectangular 100x70 - Técnico (.DXF)
464.68 KB	Mampara para plato rectangular 100x70 - Técnico (.PDF)