EMMA SQUARE

Lavamanos 48x37,5 cm.

REF: 27075

Lavamanos EMMA SQUARE de 48 cm, con pedestal integrado, para instalación mural.

El precio del lavabo no incluye grifo.

PVP: **163,0 €**

REF. 27075

COLORES / ACABADOS

01
Blanco

COMPLEMENTOS

ARTÍCULOS

Ref.	Producto/Conjunto	Medidas	€/u
27075	Lavamanos con juego de fijación	48 x 37,5 cm	**163,0 €**
	Opciones		
27080	Lavamanos con juego de fijación	50 x 35 cm	**113,0 €**
27095	Lavamanos con rebosadero y juego de fijación	50 x 25 cm	**108,0 €**
27085	Lavamanos con juego de fijación	42 x 32 cm	**109,0 €**

INFORMACIÓN DE PRODUCTO

Características
Lavamanos de 48, x 37,5 cm. Con pedestal integrado. Con juego de fijación / 18 kg. / 18 unidades palet. Instalación mural.
Información de utilidad
Los lavabos Emma Square se suministran con embellecedor para rebosadero.
Garantía
Los productos Gala estan garantizados ante cualquier defecto de fabricación, desde la fecha de adquisición del producto, siempre y cuando la instalación haya sido efectuada de acuerdo con las instrucciones de instalación de Gala y, aplicando la normativa en vigor para instalaciones electricas y de saneamiento, por personal autorizado. El periodo de garantía para porcelana sanitaria es de 5 años.
Instalación
Ver manuales de instalación

Certificaciones
La calidad en Gala es una constante para garantizar las caracteristicas técnicas, estéticas y las prestaciones de nuestros productos. Ver certificados de calidad del producto.
Mantenimiento
La limpieza se realizará preferentemente con detergente liquido y un cepillo o esponja. No rascar con cuchillas o estropajos de acero. Cada seis meses es recomendable comprobar las juntas de los desagües y verificar que éstos no gotean.

AMBIENTE

DIBUJOS TÉCNICOS

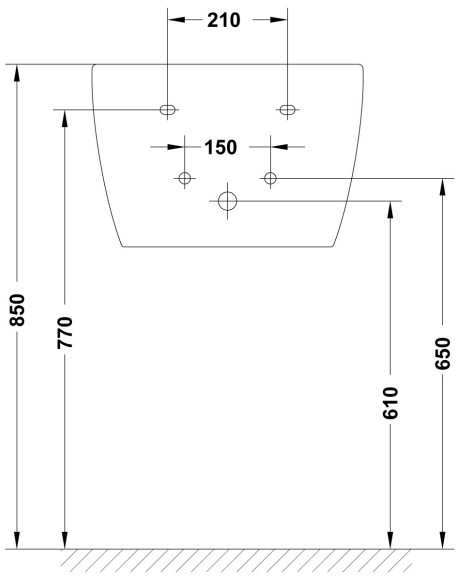

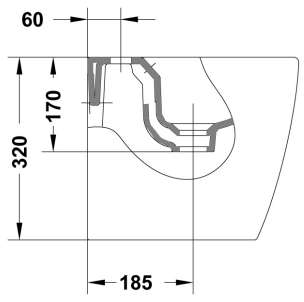

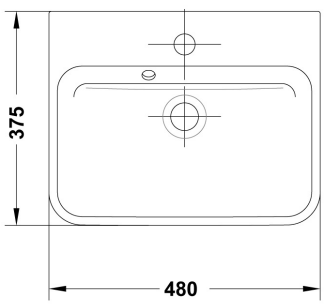

DESCARGAS

2D

79.48 KB	Lavamanos 48x37,5 cm. - Técnico (.AI)
77.91 KB	Lavamanos 48x37,5 cm. - Técnico (.DWG)
547.43 KB	Lavamanos 48x37,5 cm. - Técnico (.DXF)
94.83 KB	Lavamanos 48x37,5 cm. - Técnico (.PDF)

3D

1.13 MB	Lavamanos 48x37,5 cm. - 3D (.DWG)

bimobject

ArchiCAD	
Revit	