STREET SQUARE

REF: 05545

Tanque bajo con mecanismo de doble pulsador 4,5/3 l Eco, que nos permite ahorrar hasta un 25% de agua. Alimentación lateral.

PVP: **111,5 €**

REF. 05545

COLORES / ACABADOS

01
Blanco

ARTÍCULOS

Ref.	Producto/Conjunto	Medidas	€/u
05545	Tanque bajo con doble pulsador 4,5/3 litros. Alimentación lateral		**111,5 €**

INFORMACIÓN DE PRODUCTO

Características
Tanque bajo con tapa y mecanismo de doble pulsador 4,5/3 litros. Alimentación lateral. /10,9 Kg./ 24 unidades palet.
Garantía
Los productos Gala estan garantizados ante cualquier defecto de fabricación, desde la fecha de adquisición del producto, siempre y cuando la instalación haya sido efectuada de acuerdo con las instrucciones de instalación de Gala y, aplicando la normativa en vigor para instalaciones electricas y de saniamiento, por personal autorizado. Los periodos de garantía para porcelana sanitaria son 5 años.
Instalación
Ver manuales de instalación

Certificaciones
La calidad en Gala es una constante para garantizar las caracteristicas técnicas, estéticas y las prestaciones de nuestros productos. Ver certificados de calidad del producto.
Mantenimiento
La limpieza se realizará preferentemente con detergente liquido y un cepillo o esponja. No rascar con cuchillas o estropajos de acero. Cada seis meses es recomendable, comprobar las juntas de los desagües y verificar que estos no gotean.

AMBIENTE

DIBUJOS TÉCNICOS

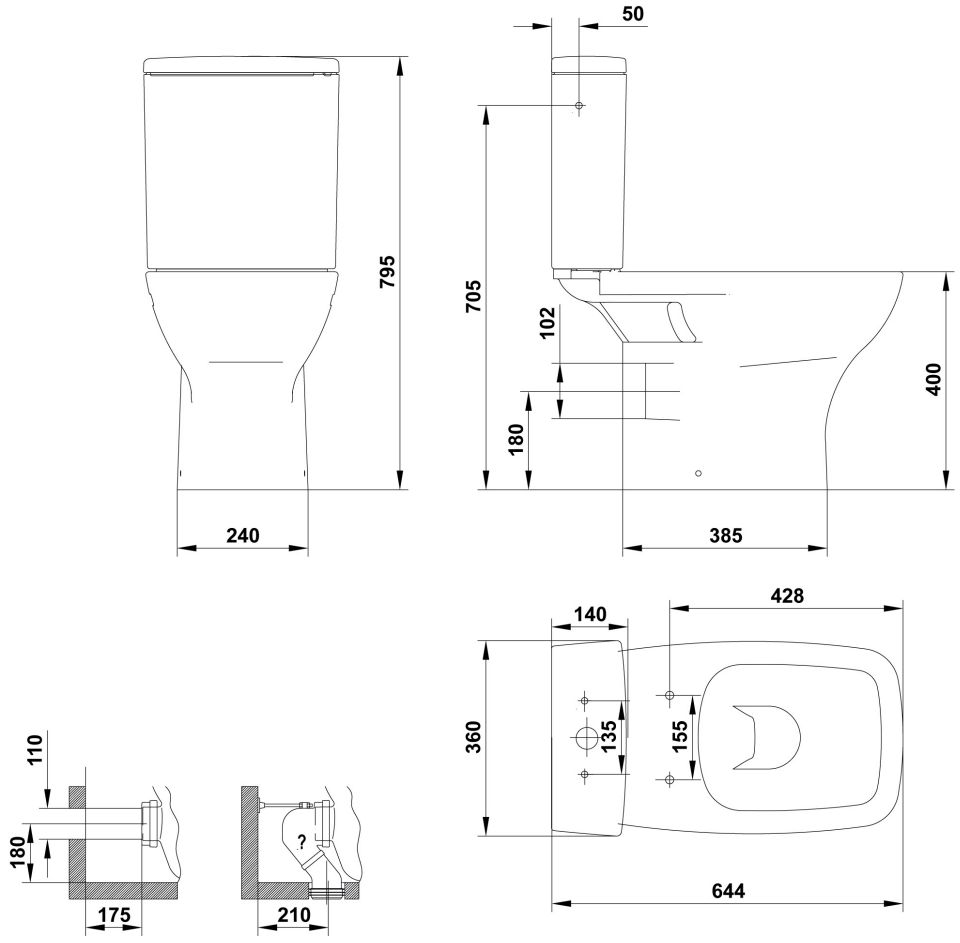

DESCARGAS

2D

150.64 KB	- Técnico (.AI)
246.85 KB	- Técnico (.DWG)
1.49 MB	- Técnico (.DXF)
163.81 KB	- Técnico (.PDF)