EMMA

Pedestal

REF: 27430

Pedestal con un diseño creativo de lineas rectas.

Lavabo y Grifería no incluido.

PVP: **88,5 €**

REF. 27430

COLORES / ACABADOS

01
Blanco

ARTÍCULOS

Ref.	Producto/Conjunto	Medidas	€/u
27430	Pedestal		**88,5 €**
	Opciones		
27015	Lavabo Compact con rebosadero y juego de fijación	60 x 35 cm	**121,5 €**
27005	Lavabo con juego de fijación	55 x 35 cm	**119,5 €**
27080	Lavamanos con juego de fijación	50 x 35 cm	**113,0 €**
27020	Lavabo con rebosadero y juego de fijación	65 x 45 cm	**137,5 €**
27010	Lavabo con rebosadero y juego de fijación	60 x 45 cm	**123,5 €**
27000	Lavabo con juego de fijación	55 x 45 cm	**120,5 €**

SUGERENCIAS

INFORMACIÓN DE PRODUCTO

Características
Pedestal. / 14 kg. / 25 unidades palet.
Garantía
Los productos Gala estan garantizados ante cualquier defecto de fabricación, desde la fecha de adquisición del producto, siempre y cuando la instalación haya sido efectuada de acuerdo con las instrucciones de instalación de Gala y, aplicando la normativa en vigor para instalaciones electricas y de saneamiento, por personal autorizado. El periodo de garantía para porcelana sanitaria es de 5 años.
Instalación
Ver manuales de instalación

Certificaciones
La calidad en Gala es una constante para garantizar las caracteristicas técnicas, estéticas y las prestaciones de nuestros productos. Ver certificados de calidad del producto.
Mantenimiento
La limpieza se realizará preferentemente con detergente liquido y un cepillo o esponja. No rascar con cuchillas o estropajos de acero.

AMBIENTE

DIBUJOS TÉCNICOS

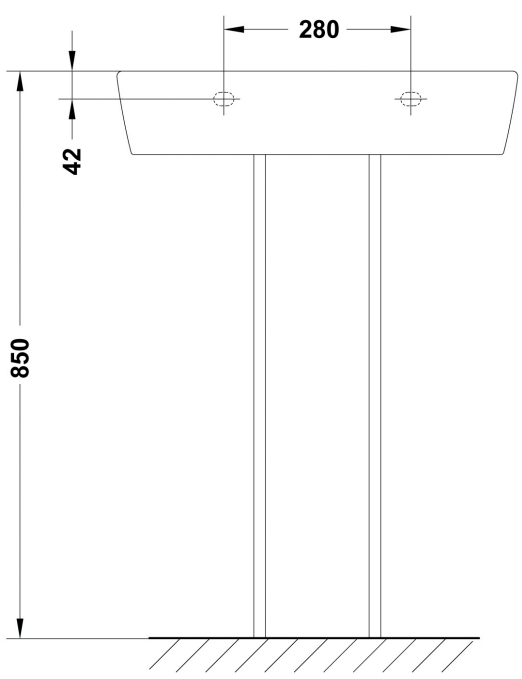

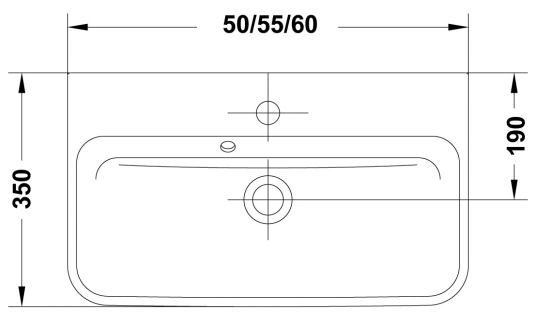

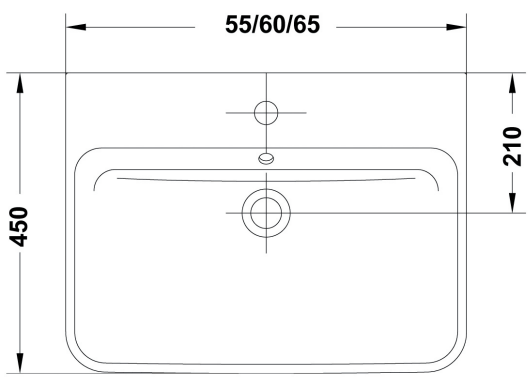

DESCARGAS

2D

109.62 KB	Pedestal - Técnico (.AI)
99.94 KB	Pedestal - Técnico (.DWG)
343.01 KB	Pedestal - Técnico (.DXF)
113.69 KB	Pedestal - Técnico (.PDF)

3D

184.35 KB	Pedestal - 3D (.DWG)

bimobject

ArchiCAD	
Revit	

VÍDEOS