ELIA

Semipedestal

REF: 18432

Semipedestal para lavabo Elia.

Lavabo y Grifería no incluido.
Disponible hasta fin de existencias.

PVP: **47,6 €**

REF. 18432

COLORES / ACABADOS

01
Blanco

ARTÍCULOS

Ref.	Producto/Conjunto	Medidas	€/u
18432	Semipedestal con juego de fijación		**47,6 €**
	Opciones		
18030	Lavabo con juego de fijación	65 x 51 cm	**70,0 €**
18040	Lavabo con juego de fijación	60 x 48,5 cm	**66,0 €**
18050	Lavabo con juego de fijación	55 x 45,5 cm	**65,0 €**

INFORMACIÓN DE PRODUCTO

Características
Semipedestal con juego de fijación. / 7 kg. / 24 unidades palet.
Garantía
Los productos Gala estan garantizados ante cualquier defecto de fabricación, desde la fecha de adquisición del producto, siempre y cuando la instalación haya sido efectuada de acuerdo con las instrucciones de instalación de Gala y, aplicando la normativa en vigor para instalaciones electricas y de saneamiento, por personal autorizado. El periodo de garantía para porcelana sanitaria es de 5 años.
Instalación
Ver manuales de instalación

Certificaciones
La calidad en Gala es una constante para garantizar las caracteristicas técnicas, estéticas y las prestaciones de nuestros productos. Ver certificados de calidad del producto.
Mantenimiento
La limpieza se realizará preferentemente con detergente liquido y un cepillo o esponja. No rascar con cuchillas o estropajos de acero.

SUGERENCIAS

AMBIENTE

DIBUJOS TÉCNICOS

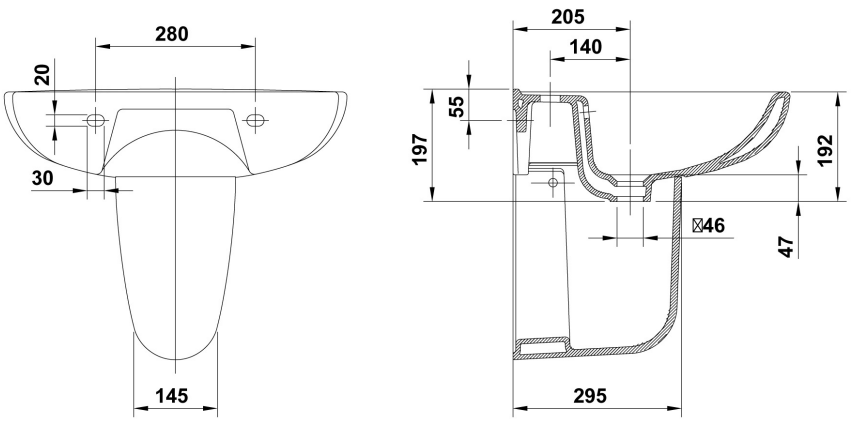

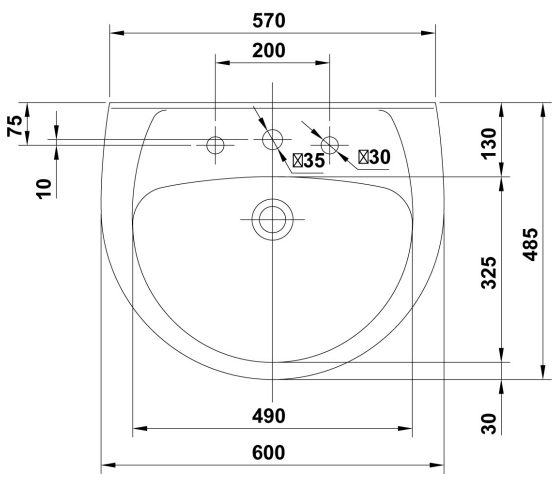

DESCARGAS

2D

94.91 KB	Semipedestal - Técnico (.AI)
122.34 KB	Semipedestal - Técnico (.DWG)
833.7 KB	Semipedestal - Técnico (.DXF)
111.1 KB	Semipedestal - Técnico (.PDF)
29.59 KB	Semipedestal - Alzado (.DWG)
24.17 KB	Semipedestal - Alzado (.DXF)
28.99 KB	Semipedestal - Lateral (.DWG)
20.19 KB	Semipedestal - Lateral (.DXF)
28.99 KB	Semipedestal - Planta (.DWG)
21.12 KB	Semipedestal - Planta (.DXF)

3D

1.8 MB	Semipedestal - 3D (.DWG)
4.65 MB	Semipedestal - 3D (.DXF)

bimobject

ArchiCAD	
Revit	